型号	P3E-C15B213EJ
料号	10710010A00182

品牌	二次校正
美的（高创）	否

电机规格	
额定功率(W)	1500
额定电压(V)	380
额定转矩(Nm)	7.16
最大转矩(Nm)	21.5
额定电流(Arms)	4.52
最大电流(Arms)	13.22
额定转速(rpm)	2000
最大转速(rpm)	3000
频率(Hz)	167
转动惯量($x10^{-4}kg.m^2$)	20.54
线电阻(Ω)	1.933±5%
线电感（mH）	16±20%
LQ	8.95±20%
LD	7.05±20%
线反电势(V/1000rpm)	110.2±8%
转矩常数（Nm/Arms）	1.584
电气时间常数（ms）	8.277
极对数	5
绝缘等级	Ins F
防护等级	IP 67
重量（kg）	9.1
单体包装重量（kg）	9.9
集合包装数量（Pcs）	N/A
集合包装重量（kg）	N/A
制动器（保持型）	
制动器额定电压（V）	DC24
制动器保持扭矩（Nm）	16
制动器额定功率（W）	24
制动器额定电阻（Ω）	24±7%
编码器规格	
类型	磁编
单圈分辨率	17bit
多圈计数容量	16bit

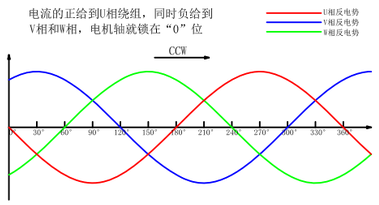

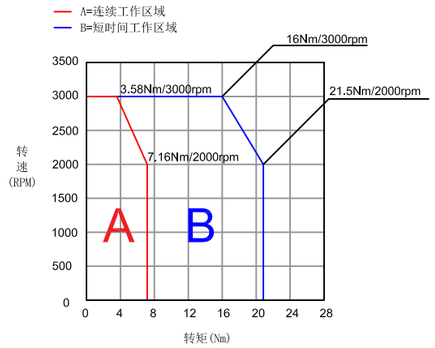

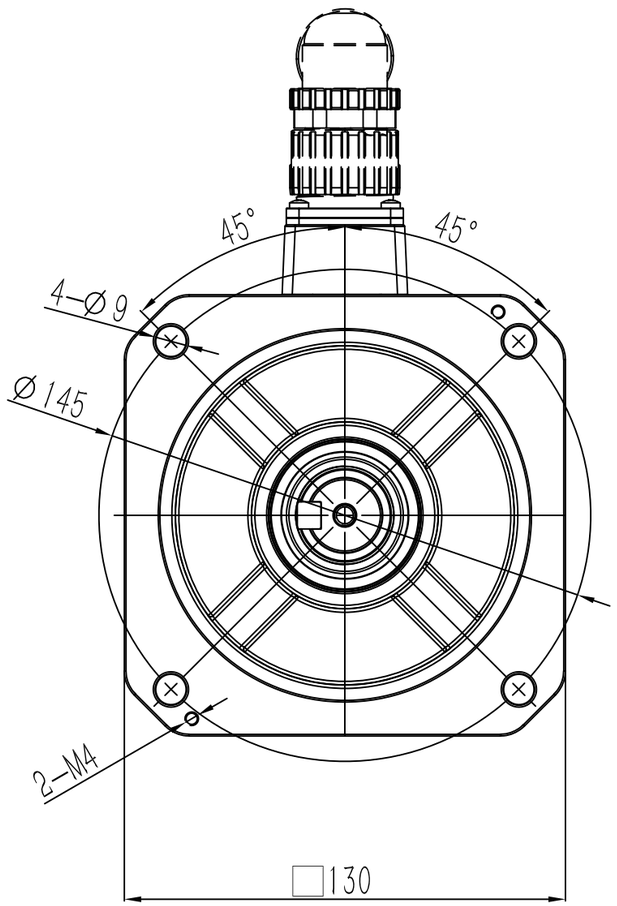

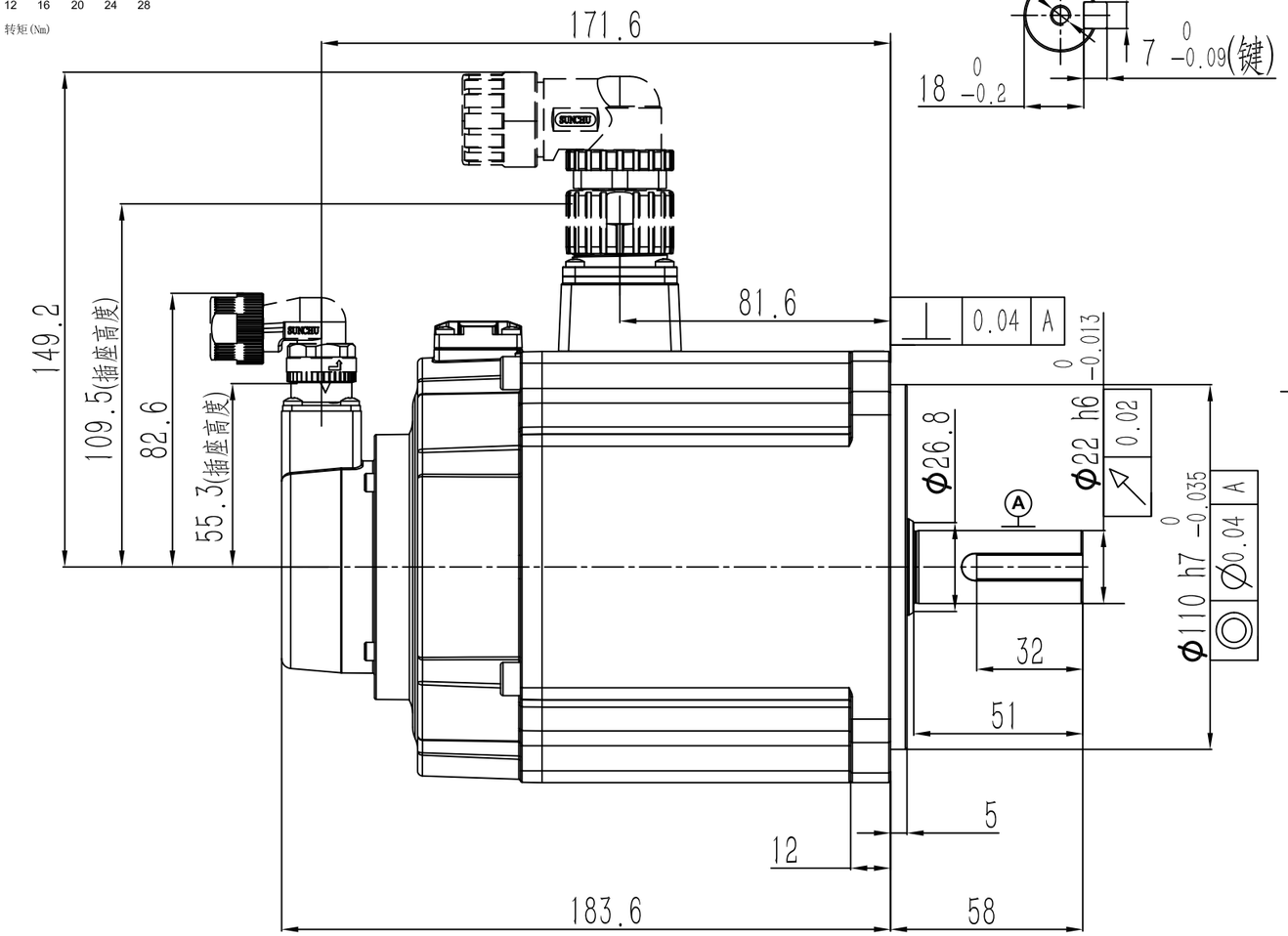

动力连接器定义		
	A	U
	B	V
	C	W
	D	PE
	1	制动器
	2	端子

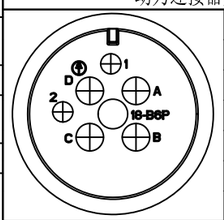

信号连接器定义	
1	DATA+
2	DATA-
6	BAT+
5	BAT-
4	+5V
9	0V
10	FG

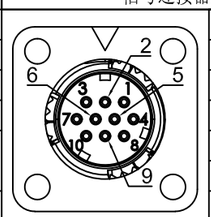

零件代号

借(通)用件登记

描图

描校

旧底图总号

底图总号

签字

日期

SERVOTRONIX always in motion™

阶段标记	重量	比例	材质
A			名称: 高创旋转伺服电机
第一角法			料号
共1张 第1张	版本 A0		规格